ZUKEN®

E³.viewer family
Visualisation et annotation de schémas E³.series

Fonctionnalités spécifiques d'E³.viewer family

- Visualisation de fichiers natifs E³.series (.e3s) et en mode affichage/lecture seule (.e3v)
- Affichage de la structure arborescente des projets E³.series
- Affichage des nomenclatures projets
- Mise en évidence d'appareils, de symboles, de câbles, de fils, de textes et d'attributs
- Navigation vers les appareils et les signaux
- Affichage de propriétés d'appareils, de symboles et de connexions
- Affichage de tous les documents incorporés ainsi que les objets OLE
- Suivi des signaux et mise en évidence des équipotentielles
- Affichage de la grille de travail et des règles sur la feuille

E³.viewer+

- Contient toutes les fonctions d'E³.viewer
- Possibilité de changer les langues dans les fichiers visualiseur
- Gestion de la visibilité des niveaux (calques)
- Possibilité d'ajout de commandes et de fonctions personnalisées

E³.redliner

- Contient toutes les fonctions d'E³.viewer+
- Insertion de graphismes et de textes
- Copie et insertion de sous-circuits sous forme graphique
- Création d'informations E³.redliner pour réintégration dans la conception d'origine

Introduction

La solution E³.series de Zuken est utilisée pour documenter et détailler les projets de conceptions électriques et fluidiques. Flexible, cet outil permet notamment de prendre en charge le processus global de développement, de la définition à la conception, jusqu'à la création des dossiers de fabrication et de maintenance. Son architecture unique orientée objet garantit une synchronisation intégrale de toutes les étapes de la conception.

E³.viewer

Ce module gratuit permet de visualiser les fichiers projets natifs E³.series (.e3s) et les fichiers en mode affichage créés exclusivement pour la lecture (format .e3v). Le module se présente avec la même interface utilisateur que l'application E³.series et propose les mêmes fonctions de recherche et de mise en évidence. Il est également possible d'imprimer à partir du visualiseur.

E³.viewer+

Contient toutes les fonctionnalités du visualisateur de base E³.viewer, et permettant en plus, d'agir sur la visibilité dans les projets. L'utilisateur active ou désactive les niveaux visibles (calques) et peut également modifier la langue affichée dans le projet. Il est également possible de configurer le menu et d'ajouter des extractions personnalisées en fonction des besoins.

E³.redliner

Ajoute aux fonctions des modules E³.viewer et E³.viewer+ la possibilité d'annoter de manière détaillée sur des fichiers au format .e3s ou .e3v. L'utilisateur peut insérer des sous-circuits au format graphique, ajouter du graphisme et ajouter des modifications préconisées par la maintenance ou la production à l'attention de l'équipe de conception.

Domaines d'application

La famille E³.viewer est supportée dans tous les modules d'E³.series. Ces modules sont destinés pour la production ainsi qu'à la maintenance sur site. Ces modules peuvent également être mis à la disposition de tous les fournisseurs et les services internes de l'entreprise.

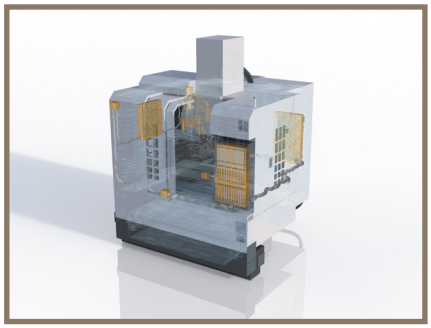

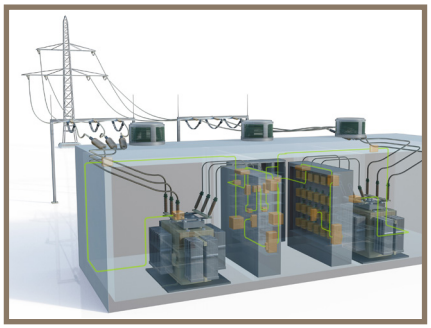

Fichiers en mode affichage

Pour protéger la propriété intellectuelle (IP), E³.series crée des fichiers au format .e3v en lecture seule. Il est alors possible de partager ces fichiers avec différents services, comme la maintenance, les fournisseurs, les clients finaux par exemple. Les fichiers sont exploitables avec la famille E³.viewer. Les données ne peuvent pas être dupliquées ou modifiées par un logiciel tiers.

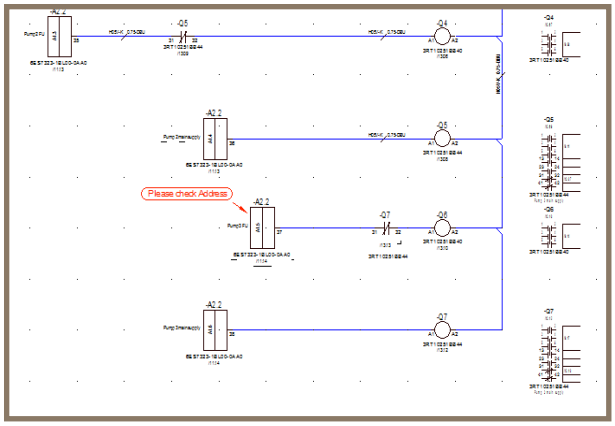

Fonctions d'annotations intelligentes

Visualiseur multi-utilisateurs

La famille E³.viewer peut se déployer dans un environnement E³.series multi-utilisateurs, dans lequel les utilisateurs autorisés peuvent consulter les projets en cours.

Communication avec les services de maintenance

La famille des visualiseurs E³.series comprend des fonctionnalités d'impression qui permettent aux équipes de production et d'installation de visualiser et d'imprimer des schémas à jour sans faire appel au bureau d'études.

Annotations

L'utilisateur qui annote un projet dans le module E³.redliner peut extraire ces données dans un fichier spécifique à ce module (format .e3r). Ce fichier, une fois réintégré dans le projet d'origine E³.series, superposera dans le schéma les modifications annotées. L'utilisateur peut ainsi naviguer vers toutes les modifications préconisées pour les vérifier et les intégrer ou non dans le projet.

Modules E³.series additionnels

E³.schematic
Module principal de la suite E³.series qui permet de créer des schémas électriques et fluidiques ainsi que toute la documentation associée à la fabrication et à la maintenance.

E³.cable
Fonctionnalités avancées pour la conception de câbles et de harnais de câbles. Contient le module E³.schematic. Les différentes vues des appareils (objets) permettent de créer des documents/schémas spécifiques pour la production, la mise en service et la maintenance (SAV).

E³.panel
Permet l'implantation de coffrets et d'armoires électriques ainsi que le routage automatique des fils. Possibilité de travailler en mode 2D ou 3D pour le placement de composants, goulottes et rails de montage en vue de la fabrication.

E³.formboard
Pour la création de schémas de planches à clous détaillés à l'échelle 1:1 liés dynamiquement aux schémas électriques.

E³.3DRoutingBridge
Transfère les informations relatives aux fils, aux câbles et aux harnais de câbles vers des systèmes de CAO mécanique 3D. Après le routage, les données relatives à la longueur de chacun des fils sont retransmises à E³.series.

E³.topology
Permet une évaluation anticipée des harnais du système au cours du processus de conception, en termes de longueur, de poids et de coût. Ceci permet une analyse comparative des harnais et des sous-harnais, afin d'optimiser la production, les performances et les coûts.

Toutes les marques commerciales appartiennent à leurs propriétaires respectifs.
Copyright © Zuken GmbH 2021– Version Mars 2021